КОРОБКА РАСПРЕДЕЛИТЕЛЬНАЯ
КР-4.2000

Артикул: 40122

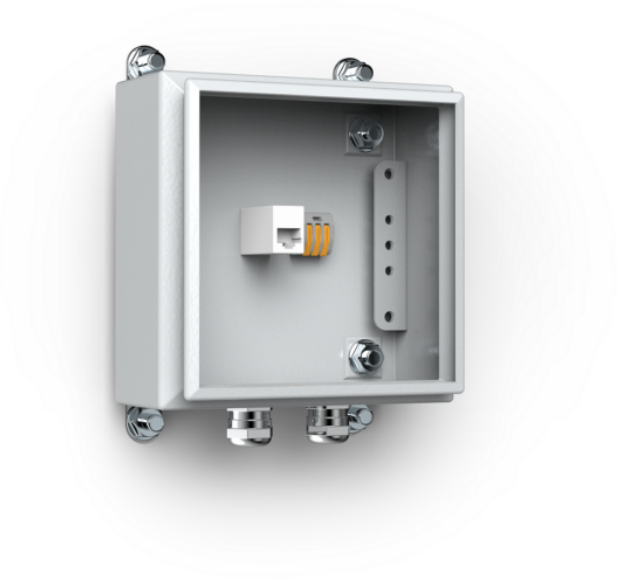

Технические характеристики:

Основные технические характеристики	Значение
Материал корпус	листовая сталь 1,25 мм, грунтовка, порошковое покрытие
Диапазон рабочих температур	-60°C ... +70°C
Габаритные размеры (с гермовводами)	150x150x78 мм
Вес с упаковкой, не более	1,6 кг

Коробка распределительная КР-4.2000 предназначена для коммутации цепей питания и линий связи, и защиты их от воздействия окружающей среды.

Идеально подходит для внешнего (уличного) подключения и обслуживания сетевых и аналоговых видеокамер без вскрытия термокожуха.
Коробка КР-4.2000 выпускается по техническим условиям ТУ 26.30.50-077-31006686-2017.
Климатическое исполнение КР-4.2000 соответствует **УХЛ1, 5 ГОСТ 15150-69**.
Степень защиты **IP66**.

УСТРОЙСТВО. ГАБАРИТНЫЕ И УСТАНОВОЧНЫЕ РАЗМЕРЫ:

КР-4.2000

Крышка не показана

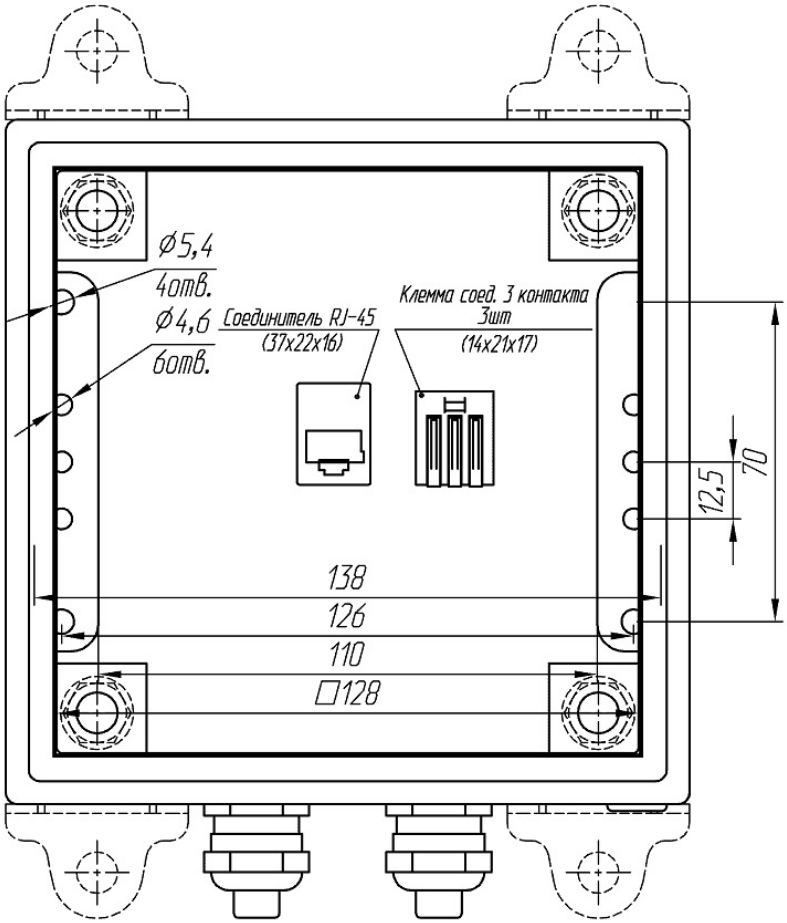

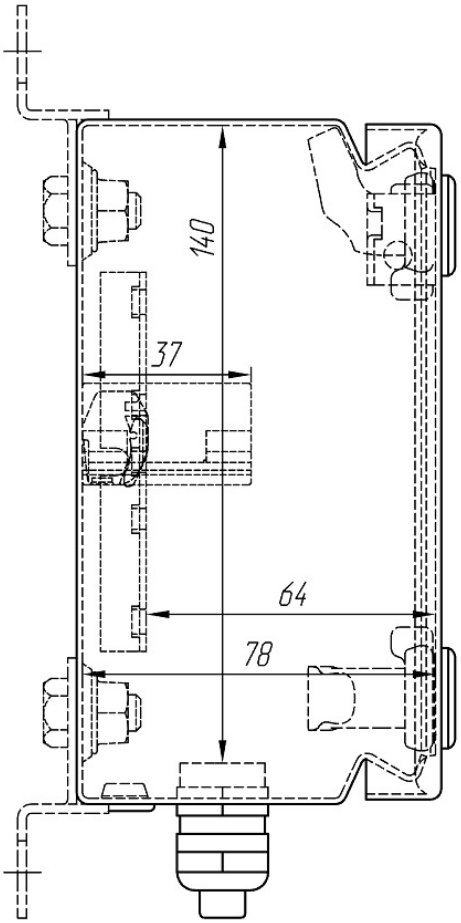

КР-4.2000

(150x150x80)

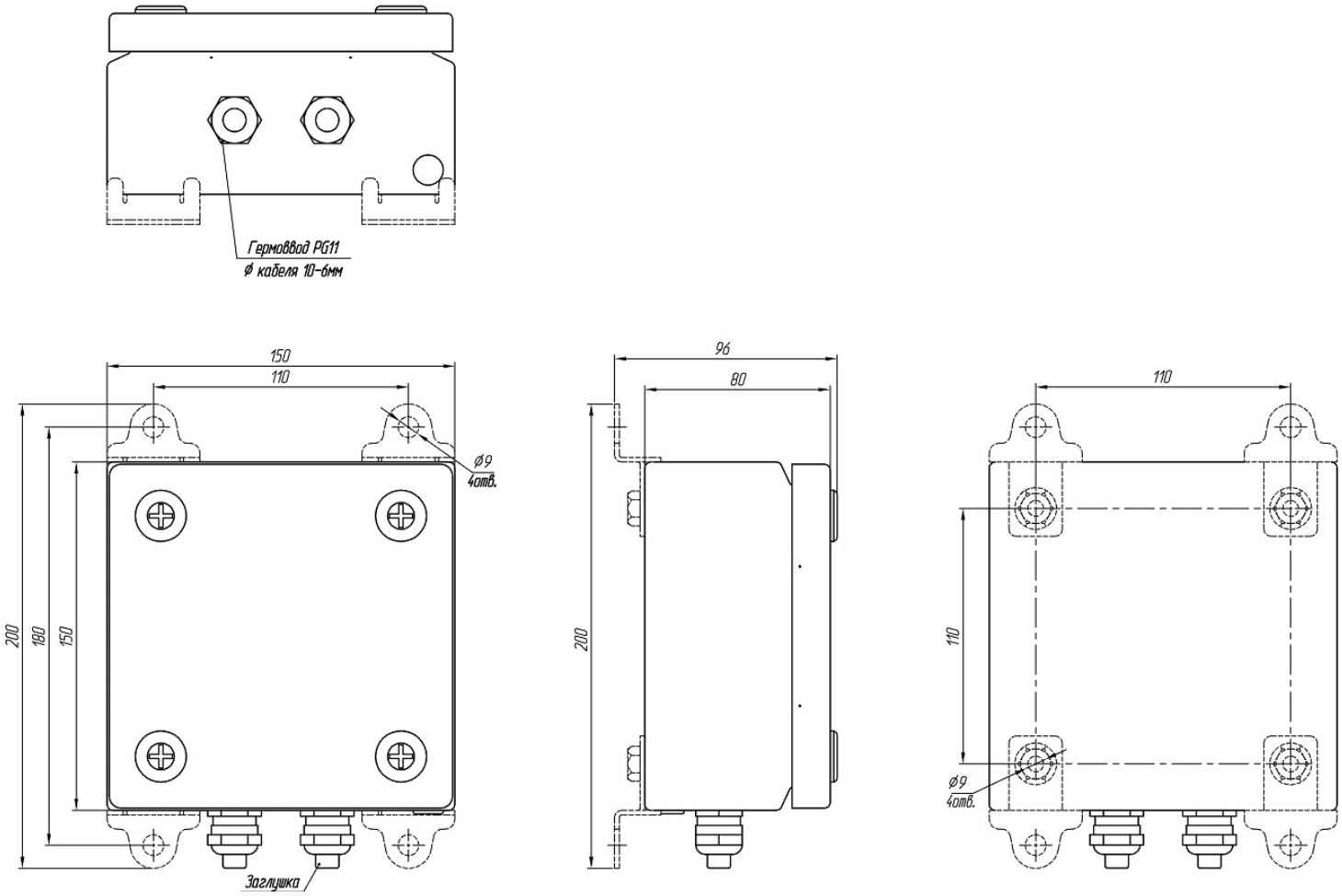

Внимание! КР-4.2000 - базовый вариант. Размеры гермовводов, расположение по сторонам и их количество по согласованию в заявке. (см. рис. ниже).

ПРИНЦИП ФОРМИРОВАНИЯ АРТИКУЛА ИЗДЕЛИЯ:

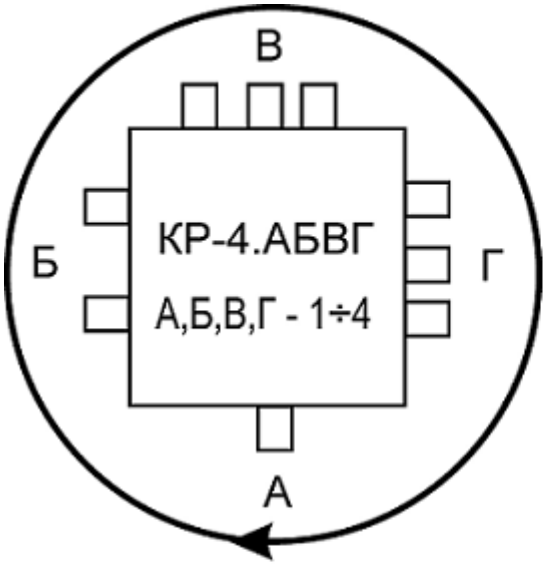

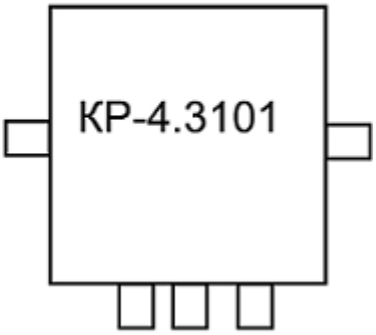

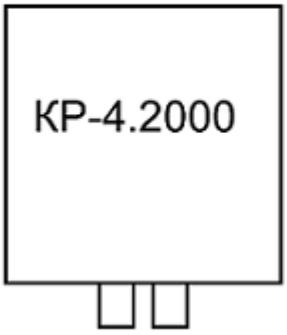

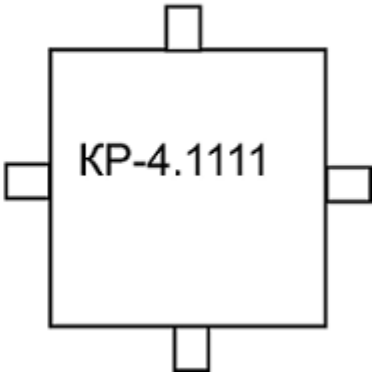

КРЕПЛЕНИЕ НА КВАДРАТНЫЕ И КРУГЛЫЕ ОПОРЫ С ПОМОЩЬЮ КРОНШТЕЙНА КС-10:
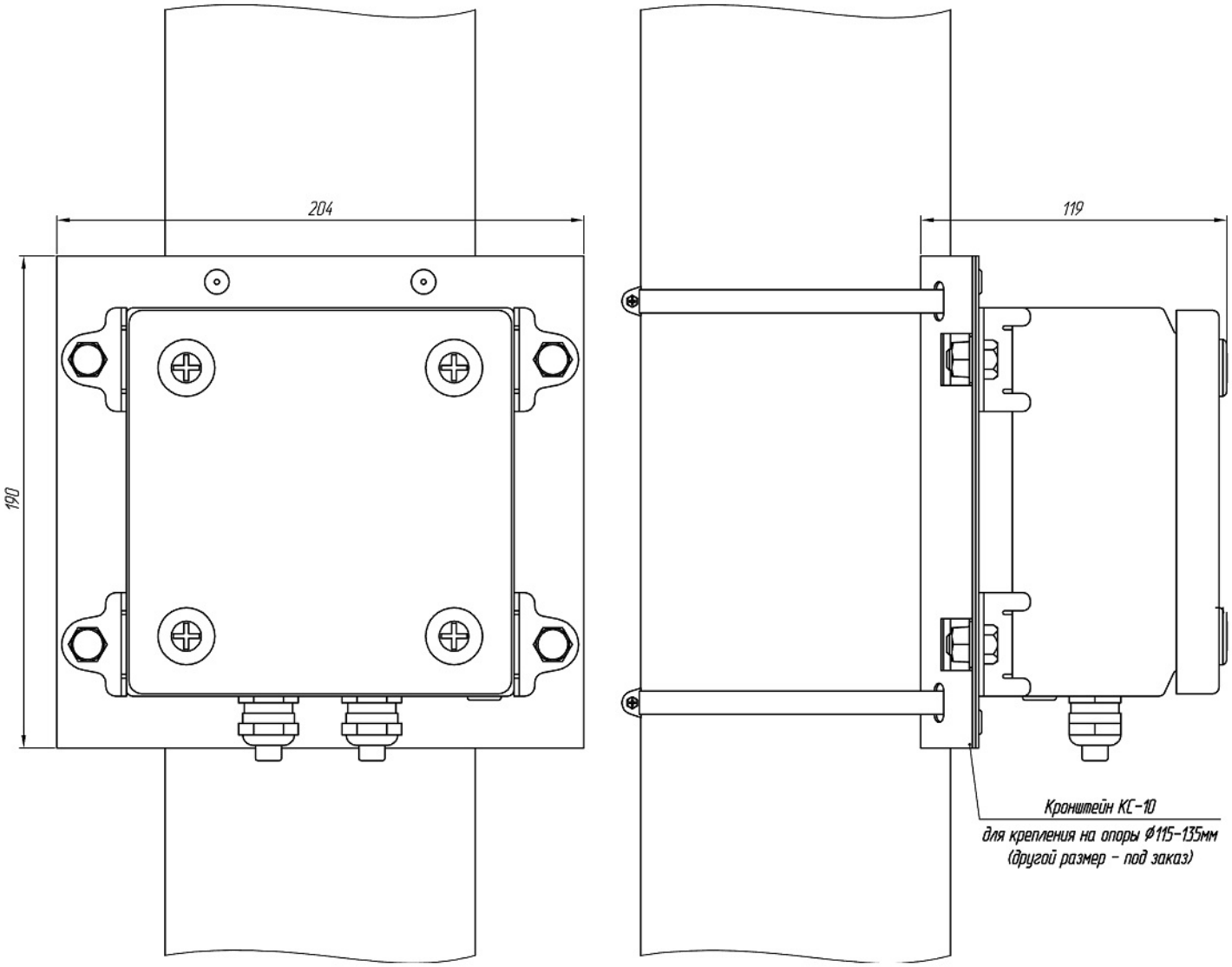
Крепление КР-4.2000 на опоры